LEGENDA :

projektowany rurociąg tłoczny

TEMAT OPRACOWANIA	**SIEĆ WOD. KAN.** PROJEKT BUDOWLANY	
LOKALIZACJA	m.Imiołki Gmina Kiszkowo	
INWESTOR	Gmina Kiszkowo	
NAZWA RYSUNKU	Plan sytuacyjny	
PROJEKTANT: mgr inż. Andrzej Fiedosiuk upr. bud. instalacyjno - inżynieryjne NR-GP-7342/1536/91 Wągrowiec ul.Tylmana 22	PODPIS	SKALA 1:1.000/100
SPRAWDZIŁ: mgr inż. Michał Fiedosiuk upr. bud. instalacyjne NR-WKP/0194/PWOS/15 Wągrowiec ul.Tylmana 22		Nr rys. **2**

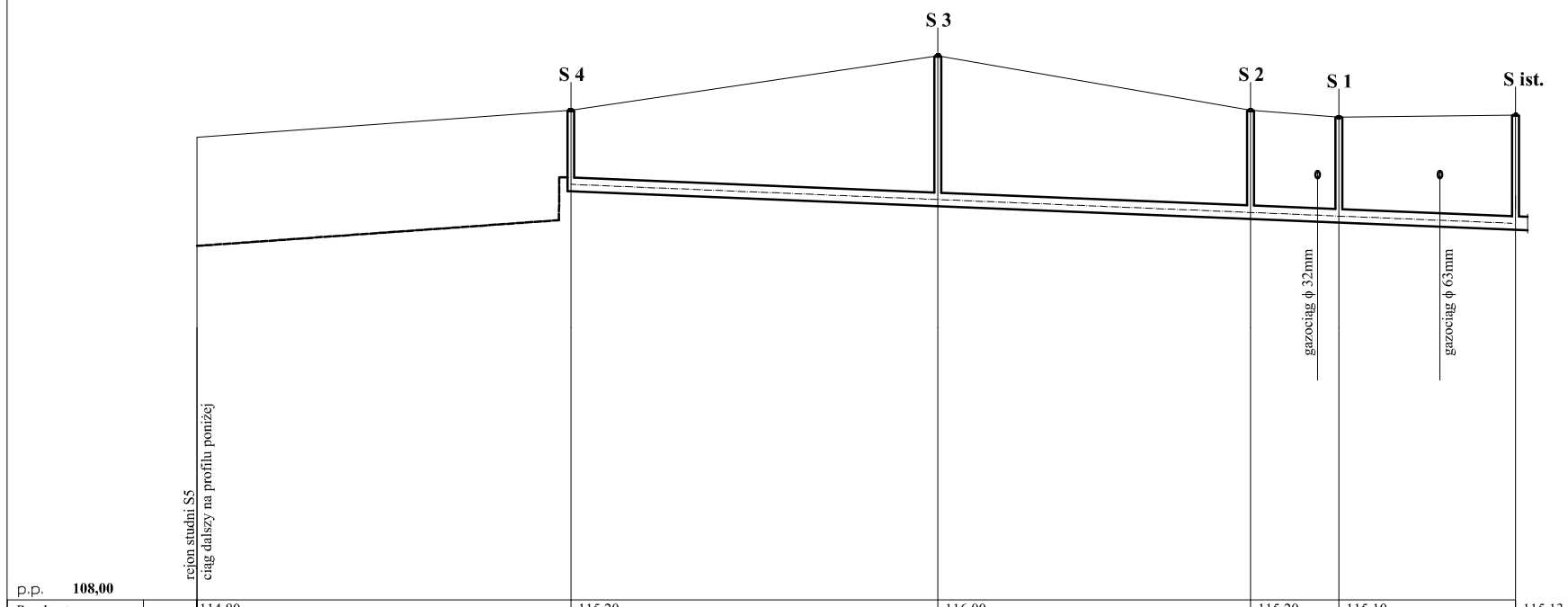

p.p. **108,00**

Rzędna terenu		114,80	115,20	116,00	115,20	115,10	115,13
Rzędna osi rurociągu		103,20	114,01	113,79	113,60	113,55	113,44
Średnica/Spadek		ϕ 90PE PN10	i=4 ‰ rura lita ϕ 200 PVC SN 8		rura lita ϕ 200 PVC SN 8	i=4 ‰	
Zagłębienie		1,60	1,19	2,21	1,60	1,55	1,69
Odległość	300	-55-	445 139 -54-	-46-	-13-	-26-	0 100

Skala 1:1000/100

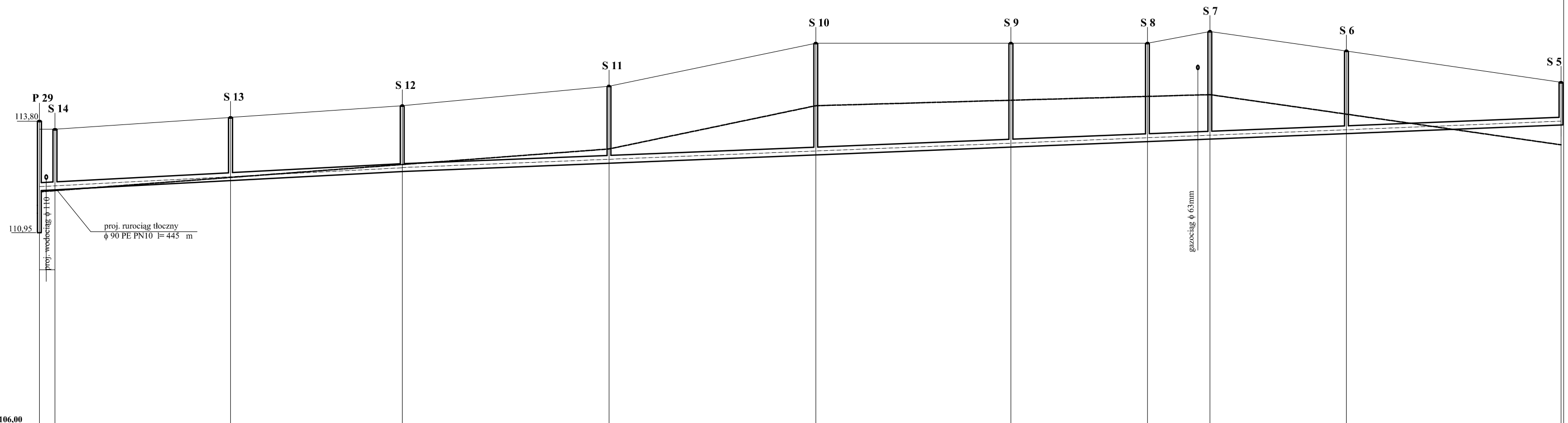

p.p. **106,00**

Rzędna terenu	113,60	113,60	113,90	114,20	114,70	115,80	115,80	115,80	116,10	115,60	114,80
Rzędna dna kanału	112,03	112,05	112,28	112,50	112,71	112,93	113,13	113,27	113,34	113,48	113,70
Średnica/Spadek	i=5 ‰	rura lita ϕ 200 PVC SN 8	i=5 ‰	i=4 ‰							i=4 ‰
Zagłębienie	1,57	1,55	1,62	1,70	1,69	2,87	2,67	2,53	2,76	2,12	1,10
Odległość	0 100	-4-	-45-	-44-	-53-	-53-	-50-	-35-	-16-	-35-	-55- 300

Skala 1:1000/100